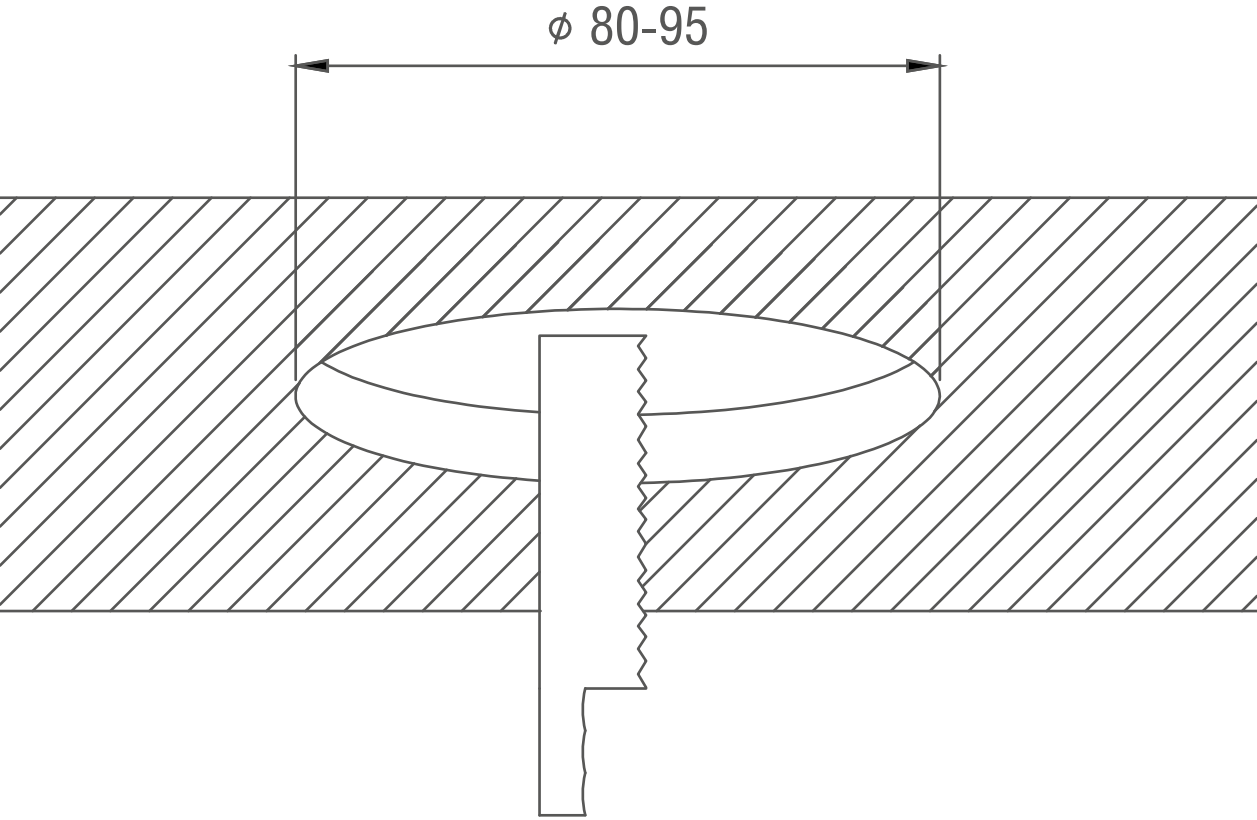
ϕ 80-95

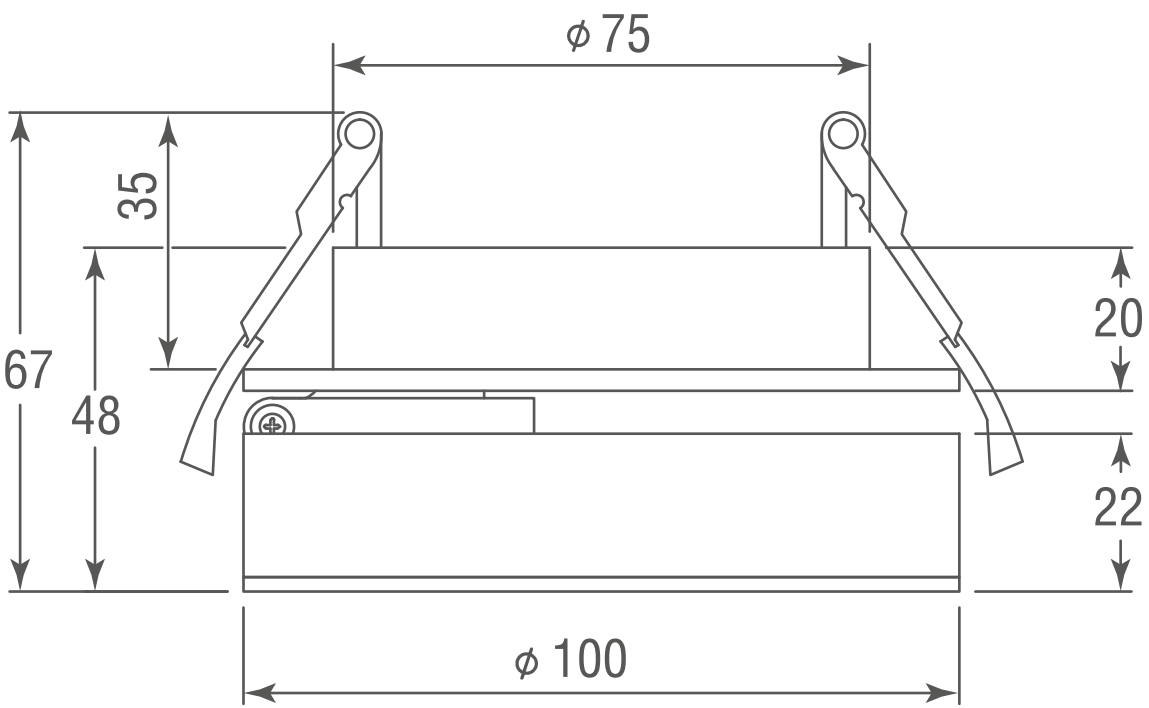
ϕ 75
35
67
48
20
22
ϕ 100